0273-1-7428

0273-1-7428
04.02.2011

Busch-Wächter®
6811 EB-500 Präsenztech
BasicLINE mini

GER **Montage- und Betriebsanleitung**
Sorgfältig lesen und aufbewahren

ENG **Installation and operating instructions**
Read carefully and keep in a safe place

FRE **Instructions de montage et d'utilisation**
Les lire attentivement et les respecter

DUT **Montage en handleiding**
Zorgvuldig doorlezen en bewaren

Sicherheitshinweise	Safety instructions	Consignes de sécurité	Veiligheidsinstructies
Arbeiten am 230 V Netz dürfen nur von Fachpersonal ausgeführt werden! Vor Montage, Demontage Netzspannung freischalten! Durch Nichtbeachtung von Installations- und Bedienungshinweisen können Brand und andere Gefahren entstehen!	Work on the 230 V supply system may only be performed by specialist staff! De-energize mains power supply prior to installation and/or disassembly! Failure to observe installation and operating instructions may result in fire and other hazards!	Toute intervention sur l'alimentation électrique en 230 V doit être effectuée par des techniciens spécialisés ! Déconnecter la tension secteur avant tout montage et démontage! Le non-respect des consignes d'installation et d'utilisation peut entraîner un incendie ou être la source d'autres dangers !	Werkzaamheden op het 230 V net mogen uitsluitend worden doorgevoerd door bekwaam personeel! Vóór de montage en demontage netspanning uitschakelen! Als de installatie- en bedieningsinstructies niet opgevolgd worden, dan kan dit leiden tot brand of andere gevaren!
Das Gerät ist wartungsfrei und darf nicht geöffnet werden.	The unit is maintenance-free and must not be opened.	L'appareil ne nécessite pas de maintenance et ne doit pas être ouvert.	Het apparaat is onderhoudsvrij en mag niet worden geopend.

Technische Daten	Technical data	Caractéristiques techniques	Technische Specificaties	
Betriebsspannung:	Operating voltage:	Tension de fonctionnement :	Bedrijfsspanning:	230 V~, 50 Hz
Last:	Load:	Charge :	Last:	
• Glühlampe:	• Incadescent lamp:	• Ampoule à incandescence :	• Gloeilamp:	max. 2000 W
• 230 V Halogenlampen:	• 230 V halogen lamps:	• Lampes halogènes 230 V :	• 230 V Halogeenlampen:	max. 1000 W
• NV-Halogenlampen:	• LV halogen lamps:	• Lampes halogènes basse tension :	• Laagvolt. halogeenlampen:	max. 1000 VA
• Leuchtstofflampen:	• Fluorescent lamps:	• Lampes fluorescentes :	• TL-lampen:	max. 1000 VA C_{max} =100 µF
• Energiesparlampen:	• Energy-saving bulbs:	• Lampes à faible consommation d'énergie :	• Spaarlampen:	7 – 400 W
Montagehöhe:	Mounting height:	Hauteur de montage :	Montagehoogte:	2 – 5 m
Öffnungswinkel: Erfassungsbereich; 3m Höhe:	Opening angle: Detection range; 3 m height:	Angle d'ouverture : Plage de détection ; 3 m de hauteur :	Openingshoek: Detectiebereik; 3m hoogte:	360°; max. 6 m Ø
Einstellbarer Helligkeitsgrenzwert (Tagbetrieb):	Adjustable brightness limit (daytime operation):	Valeur limite de luminosité réglable (utilisation de jour) :	Instelbare helderheidsgrenswaarde (dagbedrijf):	10 – 1000 Lux
Nachlaufzeit: Impuls 1 sec. an; 9 sec. aus	Light-on time: Pulse 1 sec. on; 9 sec. off	Temps de marche par inertie : Impulsion 1 s en marche ; 9 s à l'arrêt	Nalooptijd: Impuls 1 sec. aan; 9 sec. uit	1 / 5 / 1 0 / 15 min.
Schutzart	Protection	Type de protection	Beschermingsgraad	
• Aktor:	• Actuator:	• Actionneur :	• Actor:	IP 20
• Sensor:	• Sensor:	• Capteur :	• Sensor:	IP 40
Temperaturbereich:	Temperature range:	Plage de température :	Temperatuurbereik:	0° C – 45° C

Funktion / Function / Fonction / Functie

Funktion

Der 6811 EB-500 ist ausschließlich für den Innenbereich ausgelegt.

Das Gerät ist für den Einbau in abgehängte Deckenkonstruktionen konzipiert. Der Aktor kann hierbei über die Öffnung für den Sensor in die Deckenkonstruktion eingelegt werden. Das Gerät besitzt hochempfindliche Sensoren/ Linsensysteme. Über einen helligkeits-/bewegungsabhängigen Ausgang wird die Last gesteuert. Die Funktionalität des Gerätes ist u.A. vom richtigen Anbringungsort und der Montagehöhe abhängig.

Bitte beachten Sie, dass sich das Gerät nicht als Einbruch- und Überfallmelder eignet, da die hierfür vorgeschriebene Sabotagesicherheit lt. VdS fehlt.

Function

The 6811 EB-500 has been designed exclusively for indoor use.

The unit is designed for installing in suspended ceilings. The actuator can be inserted into the ceiling construction via the opening for the sensor. The unit contains highly sensitive sensors / lens systems. The load is controlled via a brightness-/movement-dependent output. The function of the device depends, among others, on the correct installation site and the mounting height.

Please note that the device is not suitable for use as an intrusion or attack alarm since it lacks the required safety against sabotage in accordance with the German VdS (Authority on Safety and Security).

Fonction

Le système 6811 EB-500 est exclusivement conçu pour une utilisation en intérieur.

Cet appareil est conçu pour un montage dans des constructions de plafond suspendues. L'actionneur peut alors être inséré dans la construction du plafond via l'ouverture pour le capteur. L'appareil comprend des capteurs/systèmes de lentilles très sensibles. Une sortie dépendant de la luminosité/des mouvements commande la charge. Le bon fonctionnement de l'appareil dépend, entre autre, d'un lieu d'installation correct et de la hauteur de montage.

Veuillez noter que cet appareil n'est pas conçu pour servir de système d'alarme anti-cambriolage ou anti-intrusion car la sécurité anti-sabotage recommandée pour de tels dispositifs par la norme VdS n'est pas présente.

Functie

De 6811 EB-500 is uitsluitend voor gebruik binnenshuis ontworpen.

Het apparaat is voor inbouw in hangende plafondconstructies ontworpen. De actor kan hierbij over de opening voor de sensor in de plafondconstructie gelegd worden. Het apparaat heeft uiterst gevoelige sensoren/lenssystemen. Via een helderheids-/ bewegingsafhankelijke uitgang wordt de last gestuurd. De volledige functionaliteit van het apparaat is o.a. afhankelijk van de juiste montageplaats en montagehoogte.

Let erop, dat het apparaat niet geschikt is als inbraak- of overvaldetector, omdat de hiertoe voorgeschreven sabotageveiligheid ontbreekt.

Montage / Mounting / Montage / Montage

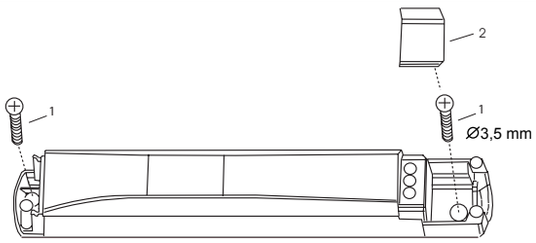

Montage

1. Gerät mit Schrauben montieren
2. Beiliegende Isolierplatte im Klemmenraum über den Schrauben einlegen
3. Netzleitung anschliessen

Mounting

1. Mount the device with the screws
2. Insert the enclosed insulating plate in the terminal box over the screws
3. Connect the mains power cable

Montage

1. Monter l'appareil avec des vis.
2. Positionner la plaque d'isolation fournie dans la zone des bornes au-dessus les vis.
3. Raccorder le câble secteur.

Montage

1. Apparaat met schroeven monteren
2. Meegeleverde isolatieplaat in aansluitruimte op de schroeven erin leggen
3. Netleiding aansluiten

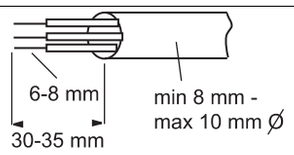

Kabelmontage (Kabel NYM-O)

Cable installation (cable NYM-O)

Montage du câble (câble NYM-O)

Kabelmontage (kabel NYM-O)

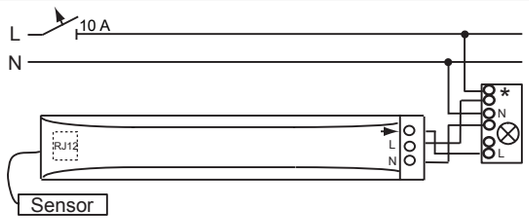

Standard mit zusätzlicher Klemme (* in Leuchte)

Standard with additional terminal (* in lamp)

Standard avec borne supplémentaire (* dans la lampe)

Standaard met aanvullende klem (* in lamp)

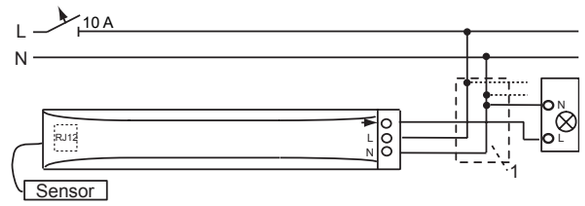

Variante mit zusätzlicher Verteilung (1)

Variante avec division supplémentaire (1)

Version with additional distribution (1)

Variant met aanvullende verdeling (1)

Vor der Installation sind die jeweiligen Abdeckungen/Zugentlastungen abzuschrauben und nach Installation wieder anzubringen.

Prior to installation the respective covers / strain relief must be unscrewed and then refitted after the installation.

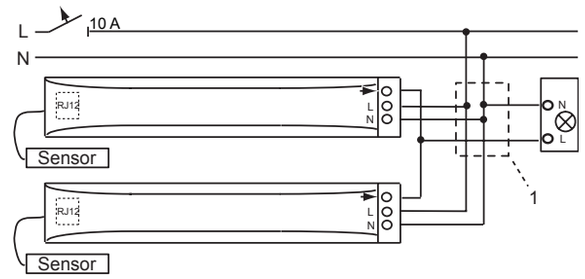

Parallelschaltung, mit zusätzlicher Verteilung (1)

Commutation parallèle, avec division supplémentaire (1)

Parallel connection, with additional distribution (1)

Parallelschakeling, met aanvullende verdeling (1)

Avant l'installation, il faut dévisser les soulagements de tension/recouvrements nécessaires et les remettre en place après l'installation.

Voor de installatie moeten de betreffende afdekkingen / trekontlastingen worden afgeschroefd en na installatie weer aangebracht worden.

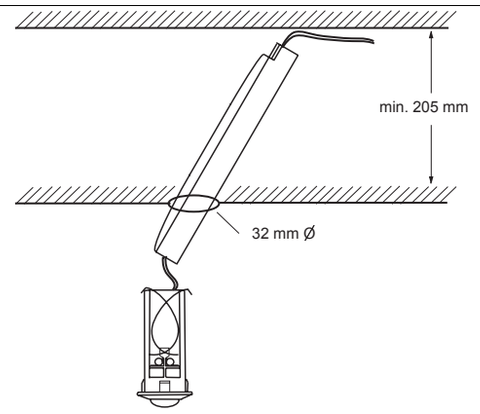

Für die Montage des Sensors und die Platzierung des Aktors ist ein entsprechendes Loch (32 mm Ø) in der Decke sowie ausreichender Platz für beide Teile vorzusehen.

An appropriate hole (32 mm Ø) as well as adequate space is to be provided in the ceiling for mounting the sensor and for positioning the actuator.

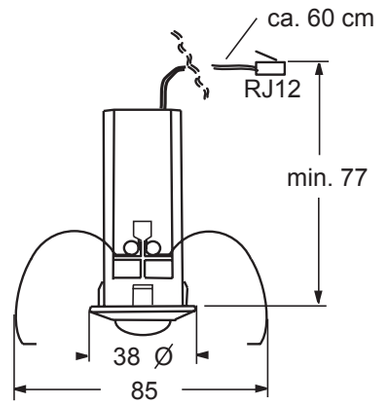

Pour le montage du capteur et le positionnement de l'actionneur, il faut prévoir un trou adéquat (32 mm de Ø) dans le plafond ainsi qu'un espace suffisant pour les deux pièces.

Voor de montage van de sensor en de plaatsing van de actor moet voor beide onderdelen een geschikte opening (32 mm Ø) in het plafond worden aangebracht.

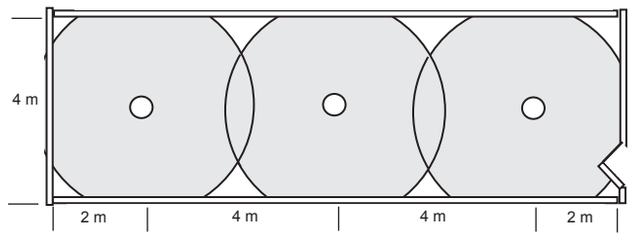

Günstige Überlappung der Reichweiten in größeren Räumen/Fluren bei Montagehöhe von 3 m.

Good overlapping of transmission ranges in large rooms/corridors at a mounting height of 3 m.

Chevauchement adéquat des portées pour les pièces/étages de grande taille à une hauteur de montage de 3 m.

Gunstige overlapping van de reikwijdten in grotere ruimten/verdiepingen bij een montagehoogte van 3 m.

Ein Mindestabstand von ca. 1,5m zu direkt einstrahlenden Leuchten und Wärmequellen muss eingehalten werden.

A minimum distance of approximately 1.5 m is to be kept from the direct light of lamps and from heat sources.

Il faut respecter une distance minimale d'env. 1,5 m vis-à-vis des lampes et sources de chaleur à irradiation directe.

Een minimale afstand van ca. 1,5 m. tot rechtstreeks instralende verlichting en warmtebronnen moet aangehouden worden.

Betriebsbereitschaft / Operational readiness / Fonctionnement instantané / Bedrijfsgereed

Betriebsbereitschaft

ca. 45 sec. nach Netzaufschaltung.

In dieser Phase erfolgt bei Stellung Test keine Lichteinschaltung.

Operational readiness

approx. 45 seconds after connection to power.

During this phase in test setting the light is not switched on.

Fonctionnement instantané

env. 45 s après la mise sous tension.

Dans cette phase, aucun éclairage ne se produit sur la position Test.

Bedrijfsgereed

ca. 45 min na inschakeling net.

In deze fase volgt in de teststand geen inschakeling van het licht.

Funktionskontrolle (Test) / Function control (Test) / Contrôle du fonctionnement (Test) / Functiecontrole (test)

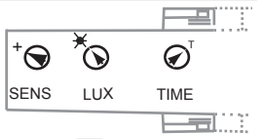

Stellen Sie das Gerät gemäß Abbilung ein.

Set the device according to the illustration.

Réglez l'appareil comme indiqué sur l'illustration.

Stel het apparaat in volgens de afbeelding.

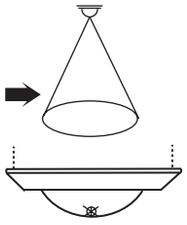

Gehen Sie durch den gewünschten Erfassungsbereich.

Go through the desired detection range.

Placez-vous dans la plage de détection.

Loop door het gewenste detectiegebied.

Innerhalb der Linse befindet sich eine rote LED, die bei Erfassung für ca. 2 sec. leuchtet. Zusätzlich schaltet die Beleuchtung ein.

There is a red LED inside the lens which lights up for approximately 2 seconds during detection. Also the lighting is switched on.

La lentille comprend une DEL rouge qui s'allume pendant env. 2 s en cas de détection. De plus, l'éclairage se met en marche.

Binnen de lens bevindt zich een rode LED, die bij detectie ca. 2 sec. brandt. Vervolgens schakelt de verlichting in.

Parametereinstellung am Sensor / Parameter setting on the sensor / Réglage des paramètres sur le capteur / Parameterinstelling op de sensor

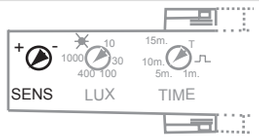

(-) geringe Empfindlichkeit
(+) hohe Empfindlichkeit

(-) Low sensitivity
(+) High sensitivity

(-) Sensibilité réduite
(+) Sensibilité élevée

(-) geringe gevoeligheid
(+) hoge gevoeligheid

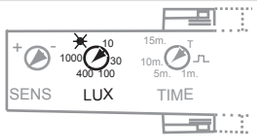

(10 Lux) Nacht
(30 – 1000 Lux) Dämmerung
(❄) Tagbetrieb

(10 lux) = Night
(30 – 1000 lux) Twilight
(❄) Daytime operation

(10 Lux) Nuit
(30 – 1000 Lux) Crépuscule
(❄) Utilisation de jour

(10 lux) bij nacht
(30 – 1000 lux) schemering
(❄) bedrijf bij dag

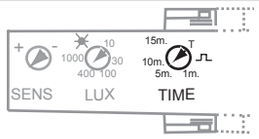

Kurzzeitimpuls 1sec.
(1 min. – 15 min.) Nachlaufzeit

Short-time pulse 1 sec
(1 min - 15 min) Light-on time

Courte impulsion 1 s
(1 min. – 15 min.) Temps de marche par inertie

Korte impuls 1 sec.
(1 min. – 15 min.) nalooptijd

0273-1-7428

0273-1-7428
04.02.2011

Busch-Wächter®
6811 EB-500 Präsenztech
BasicLINE mini

SPA **Instrucciones de montaje y manejo**
Lea esta hoja atentamente y guárdela bien

POL **Instrukcja montażu i obsługi**
Proszę dokładnie przeczytać i zachować

RUS **Руководство по монтажу и эксплуатации**
Внимательно прочесть и сохранить

Instrucciones de seguridad	Wskazówki odnośnie bezpieczeństwa	Указания по безопасности
¡Los trabajos en la red de 230 V habrán de ejecutarse, exclusivamente, por técnicos cualificados! ¡Desconecte la tensión de red, antes de proceder al montaje o desmontaje! ¡Sírvase observar las instrucciones de instalación y manejo, para impedir incendios u otros peligros!	Prace w sieci pod napięciem 230V mogą zostać wykonywane jedynie przez fachowców - elektryków. Przed montażem i demontażem odłączyć napięcie sieciowe! Skutkiem niedostosowania się do instrukcji instalacyjnych i obsługi mogą być pożary i inne zagrożenia!	Работа с сетями 230 В может осуществляться только квалифицированными электриками, имеющими соответствующий допуск. Перед монтажом и демонтажом отключить напряжение! При несоблюдении указаний по монтажу и эксплуатации может возникнуть опасность пожара и другие опасности!
El aparato no necesita mantenimiento y no debe abrirse.	Urządzenie to nie wymaga konserwacji i nie powinno być otwierane.	Прибор не требует технического обслуживания и вскрытию не подлежит.

Datos técnicos	Dane techniczne	Технические параметры	
Tensión de funcionamiento:	Napięcie robocze:	Рабочее напряжение:	230 V~, 50 Hz; 230 В~, 50 Гц
Carga:	Obciążenie:	Нагрузка:	
• Bombilla incandescente:	• Żarówka	• лампа накаливания:	max. 2000 W макс. 2000 Вт
• Bombillas halógenas de 230 V:	• Żarówki halogenowe 230 V:	• галогенные лампы 230 В:	max. 1000 W макс. 1000 Вт
• Bombillas halógenas NV:	• Żarówki halogenowe niskonapięciowe:	• низковольтные галогенные лампы:	max. 1000 VA макс. 1000 ВА
• Bombillas fluorescentes:	• Świetlówki:	• люминесцентные лампы:	max. 1000 VA C_{max} =100 µF; макс. 1000 ВА C_{max} =100 мкФ
• Bombillas de bajo consumo:	• Żarówki energooszczędne:	• энергосберегающие лампы:	7 – 400 W; 7 – 400 Вт
Altura de montaje:	Wysokość montażu:	Высота установки:	2 – 5 m
Ángulo de apertura: Zona de recepción, 3 m de altura:	Kąt otwarcia: Pole detekcji na wysokości 3 m:	Угол раствора: Зона действия; 3м высота:	360°; max. 6 m Ø; макс. 6 m Ø
Valor límite ajustable de luminosidad: (servicio de día)	Regulowana wartość graniczna jasności: (tryb dzienny)	Регулируемый порог яркости: (дневной режим)	10 – 1000 Lux, 10 — 1000 люкс
Tiempo de seguimiento: Impulso 1 seg. activado; 9 seg. desactivado	Czas opóźnienia: Impuls 1 sek. zał.; 9 sek. wył.	Время задержки: Импульс 1 сек. вкл; 9 сек. выкл	1 / 5 / 1 0 / 15 min.; 1 / 5 / 1 0 / 15 мин.
Modo de protección • Actor: • Sensor:	Stopień ochrony: • Urządzenie wykonawcze: • Czujnik:	Степень защиты • исполнительный элемент: • датчик:	 IP 20 IP 40
Rango de temperatura:	Zakres temperatury:	Диапазон температур:	0° C – 45° C

Función / Sposób działania / Функция

El 6811 EB-500 se ha diseñado especialmente para interiores.
El aparato se ha concebido para ser montado en construcciones que cuelgan del techo. El actor se puede introducir en la construcción del techo a través de la apertura del sensor. El aparato dispone de sensores/lentes altamente sensibles. Mediante una salida dependiente de luminosidad / de movimientos se controla la carga. La funcionalidad del aparato depende, entre otros factores, de que este se coloque en un lugar adecuado y de la altura de montaje.

Por favor observe que el aparato no es apropiado para ser utilizado como dispositivo antihurto o avisador antirrobo, ya que le falta para ello el Certificado de Seguridad contra Sabotaje prescrita por la asociación alemana de seguros contra daños (VdS).

Urządzenie 6811 EB-500 przeznaczone jest wyłącznie do użytku w pomieszczeniach zamkniętych.
Urządzenie przeznaczone jest do montażu w sufitach podwieszanych. Urządzenie wykonawcze może być przy tym zamontowane w suficie podwieszanym z wykorzystaniem otworu pod czujnik. Urządzenie posiada czujniki/systemy soczewek o wysokiej czułości. Sterowanie obciążeniem odbywa się za pomocą wyjścia zależnego od stopnia jasności/ruchu. Prawidłowe działanie urządzenia zależy m.in. od właściwego miejsca zamocowania i wysokości montażu.

Należy również pamiętać, że urządzenie nie nadaje się do stosowania jako czujnik antywłamaniowy, ponieważ nie posiada ono wymaganego w tym zakresie zabezpieczenia przed odłączeniem według przepisów VdS (Niemcy).

6811 EB-500 рассчитан исключительно на применение внутри помещений.
Устройство предназначено для встраивания в подвесные потолочные конструкции. Исполнительный элемент может быть установлен в потолочную конструкцию через отверстие для датчика. В устройстве используются высокочувствительные датчики/системы линз. Нагрузка управляется через выход, регулируемый в зависимости от яркости/движения. Работоспособность устройства зависит, помимо прочего, от правильно выбранного места и высоты установки.

Примите во внимание, что устройство непригодно для использования в качестве датчика взлома или нападения, т.к. оно не имеет необходимой защиты от саботажа согласно VdS.

Montaje / Montaż / Монтаж

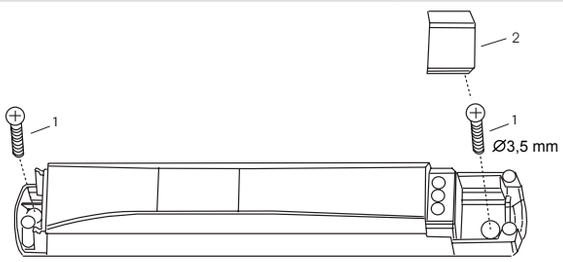

1. Montar el aparato con los tornillos
2. Introducir la placa adjunta de aislamiento en el compartimento de terminales a través de los tornillos
3. Conectar la línea de alimentación

1. Zamocować urządzenie przy pomocy śrub.
2. Wprowadzić płytę izolującą, która jest elementem dostawy, do przestrzeni zacisków w pozycji nad śrubami.
3. Podłączyć przewód sieciowy.

1. Смонтируйте устройство с помощью винтов
2. Положите прилагающуюся изолирующую пластину поверх винтов в отсеке подключения
3. Подключите сетевой кабель

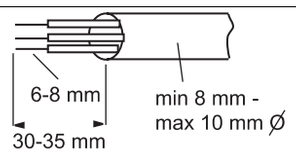

Montaje de cables (cable NYM-O)

Montaż kabla (NYM-O)

Монтаж кабеля (кабель NYM-O)

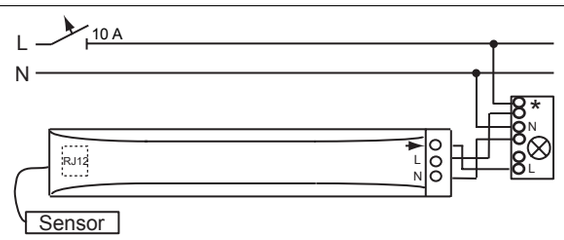

Estándar con abrazadera adicional (* en la lámpara)

Wykonanie standardowe z dodatkowym zaciskiem (* do lampy)

Стандартно с дополнительной клеммой (* в светильнике)

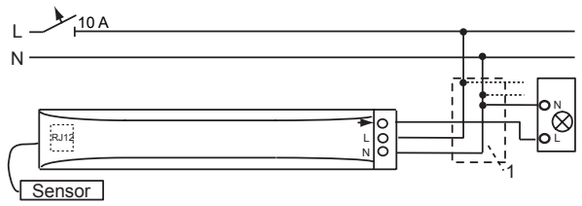

Variante con distribución adicional (1)

Wariant z dodatkowym rozdzielaczem (1)

Вариант с дополнительным распределением (1)

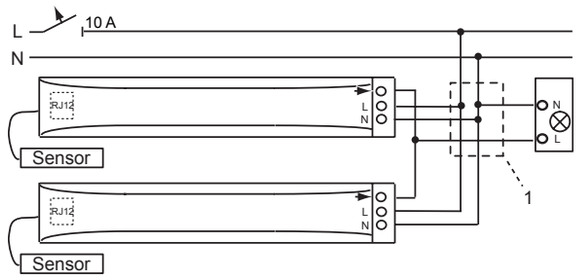

Conexión en paralelo, con distribución adicional (1)

Połączenie równoległe z dodatkowym rozdzielaczem (1)

Параллельное подключение, с дополнительным распределением (1)

Antes de la instalación hay que destornillar las cubiertas/las mordazas de fijación de cables y hay que volver a colocarlas después de la instalación.

Przed instalacją urządzenia należy odkręcić niezbędne pokrywy/dławiki kablowe, a po instalacji ponownie je zamocować.

Перед установкой следует отвинтить соответствующие крышки/устройства для снятия натяжения, а по завершении монтажа установить их на место.

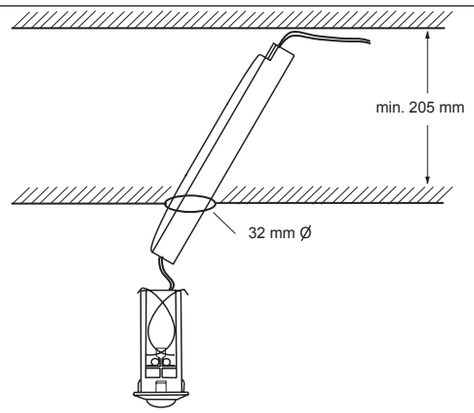

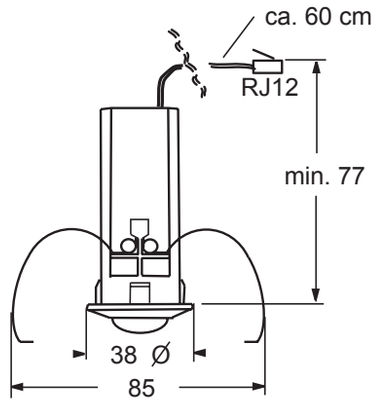

Para montar el sensor y para colocar el actor hay que prever un agujero (32 mm Ø) en el techo, así como espacio suficiente para los dos componentes.

W celu montażu czujnika oraz urządzenia wykonawczego należy wykonać w suficie odpowiedni otwór (32 mm Ø) oraz zaplanować odpowiednią ilość miejsca na oba urządzenia.

Для монтажа датчика и размещения исполнительного элемента следует предусмотреть соответствующее отверстие (32 мм Ø) в потолке, а также достаточно свободно места для обеих деталей.

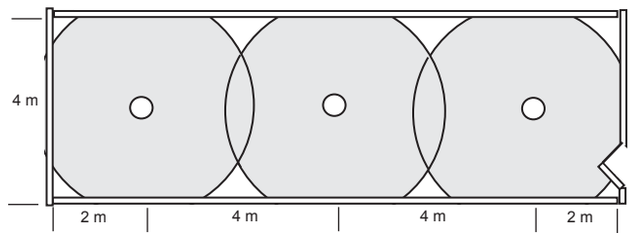

Sobreposición apropiada de los alcances en habitaciones/pasillos grandes a una altura de montaje de 3 m

Hay que observar una distancia mínima de 1,5 m con aquellas lámparas que irradien directamente y las fuentes de calor.

W przypadku montażu na wysokości 3 m w większych pomieszczeniach/korytarzach zasięgi urządzeń korzystnie nakładają się na siebie.

Należy zachować minimalny odstęp ok. 1,5 m od nieosłoniętych źródeł światła i ciepła.

Благоприятное перекрытие зон охвата в крупных помещения/холлах при установке на высоте 3 м.

Необходимо выдерживать минимально допустимое расстояние в 1,5 м от светильников прямого излучения и источников тепла.

Disponibilidad de servicio / Gotowość do pracy / Готовность к работе

Aprox. 45 segundos tras conectar la alimentación.
En este fase en la posición de prueba no se conecta la luz.

ok. 45 sek. po włączeniu do sieci.
W fazie tej, przy ustawieniu Test, nie jest włączane oświetlenie.

через 45 сек. после появления сетевого напряжения
В положении «тест» на этом этапе включение освещения не выполняется.

Control de función (test) / Kontrola działania (test) / Функциональный контроль (тест)

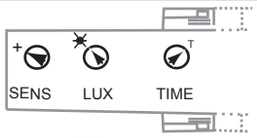

Coloque el aparato de conformidad con la figura.

Wyregulować urządzenie w sposób pokazany na rysunku.

Настройте устройство как показано на рисунке

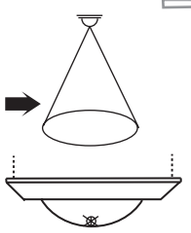

Repase la zona de recepción de su elección.

Przejść przez żądane pole detekcji.

Пройдите в требуемой зоне действия

Dentro de la lente se encuentra un LED rojo, que se enciende durante unos 2 seg durante el registro. La iluminación también se conecta durante este tiempo.

Wewnątrz soczewki znajduje się czerwona dioda, która w przypadku detekcji zapala się na ok. 2 sekundy. Dodatkowo włączone zostaje oświetlenie.

Внутри линзы находится красный светодиод, которые загорается на 2 сек. в случае срабатывания. Дополнительно включается освещение.

Ajuste de los parámetros del sensor / Nastawa parametrów czujnika / Настройка параметров на датчике

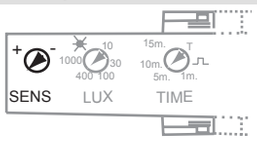

(-) menor sensibilidad
(+) mayor sensibilidad

(-) mniejsza czułość
(+) większa czułość

(-) низкая чувствительность
(+) высокая чувствительность

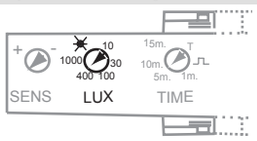

(10 lux) noche
(30 – 1000 lux) crepúsculo
(☸) Servicio de día

(10 luksów) noc
(30 – 1000 luksów) zmierzch
(☸) tryb dzienny

(10 люкс) ночь
(30 – 1000 люкс) сумерки
(☸) дневной режим

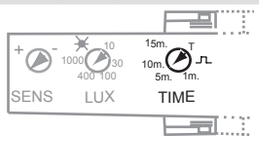

Impulso de corta duración 1 seg.
(1 min. – 15 min.) tiempo de seguimiento

Krótki impuls 1 sek.
(1 min – 15 min) czas opóźnienia

Кратковременный импульс 1 сек.
(1 мин. – 15 мин.) время задержки